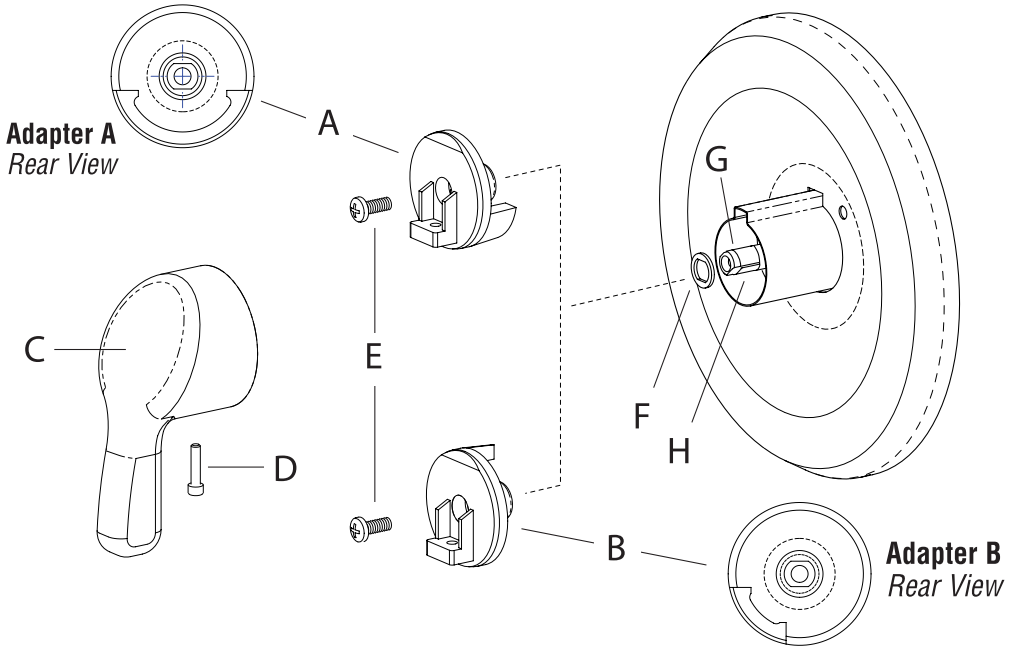

Instructions

Tools Required: Screwdriver

Before turning off water supply, note how you turn your faucet On/Off: Push/Pull or Rotate

Removing Old Handle

1. Turn off water supply to faucet.

2a. *If Replacing Crystal Handle*
Pry off index button with small screwdriver and remove screw. Remove old handle.

2b. *If Replacing Metal Lever Handle*
Remove the screw from the underside of the handle, using wrench provided. Remove old handle. Hold on to the old adapter behind the handle and remove the screw in the center of the adapter. Discard old adapter and screw.

Installing New Handle

Package includes 2 different adapters:
If you turn on your faucet using a push/pull motion, use **Adapter A**.
If you turn on your faucet by turning counter-clockwise, use **Adapter B**.

3. Place washer (F) over valve stem (G).
4. Before installing new adapter, make sure that the faucet is in the "OFF" position. The notch (H) on the valve stem should be facing down. Place new adapter on the valve stem (G). Secure by holding on to the adapter and using screw (E).
5. Place new handle (C) over adapter, making sure handle points downward.
6. Tighten handle screw (D) from the underside of the handle.
7. Turn on water supply to faucet. Check for leaks.

Instrucciones

Herramintas necessarias: destornillador

Antes de cerrar el suministro de agua, observe cómo se abre o se cierra el grifo:
Empujar/Tirar o Girar

Quitando la Manija Anterior

1. Cierre el suministro de agua al grifo.

2a. *Si va a reemplazar una manija de crystal,* remueva el indicador y el tornillo con un destornillador pequeño. Remueva la manija anterior.

2b. *Si va a reemplazar una manija de palanca de metal*, remueva el tornillo de la parte inferior de la manija, usando la llave suministrada. Remueva la manija anterior. Sostenga el adaptador anterior detrás de la manija y remueva el tornillo en el cientro del adaptador. Deseche el adaptador y el tornillo anteriores.

Instalando la Manija Nueva

El paquete incluye 2 adaptadores distintos:
Si usted usa el grifo de empujar/tirar, use el **Adaptador "A"**.

Si usted usa el grifo de giro en sentido anti-horario, use el **Adaptador "B"**.

3. Coloque la arandela (F) sobre el vástago de la válvula (G).
4. Antes de instalar el adaptador nuevo, asegúrese de que el grifo esté en la posición "OFF". La muesca (H) del vástago de la válvula deberá estar hacia abajo. Coloque el adaptador nuevo en el vástago de la válvula (G). Asegúrelo sosteniendo firmemente el adaptador y usando el tornillo (E).
5. Coloque la manija nueva (C) sobre el adaptador, asegurándose de que la manija esté apuntando para abajo.
6. Ajuste el tornillo de la manija (D) por la parte de abajo de la manija.
7. Abra el suministro de agua al grifo. Verifique que no haya filtraciones.