Alle Rechte vorbehalten/ *All rights reserved*

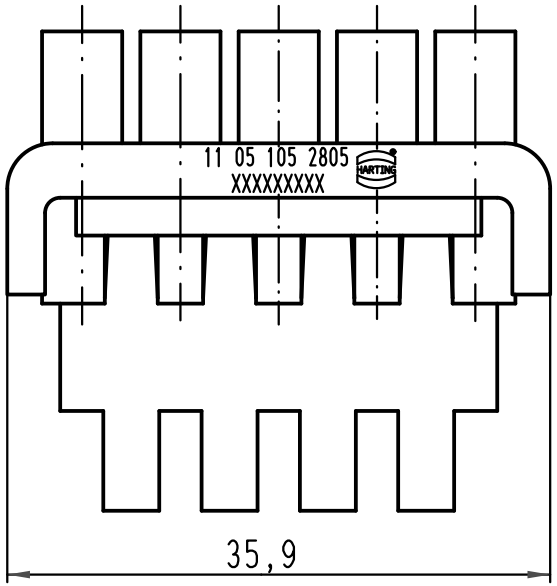

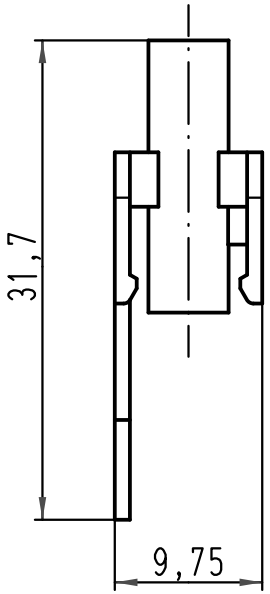

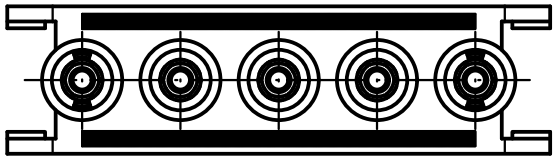

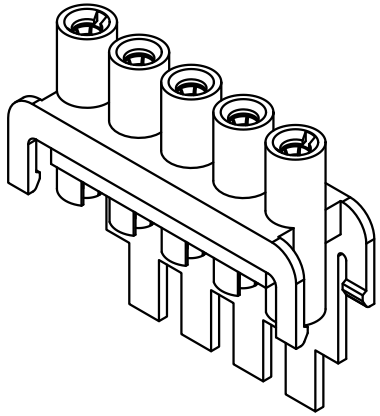

All Dimensions in mm
Original Size DIN A 4

Techn. Character.

Nicht tolerierte Maße/ *Free size tolerances*

	Dat.	Name	Maßstab/*Scale*
Detail.	28.04.10	Ho	2:1
Insp.		drie	
Stand.			

Buchsenträger 5 gebrückt
female insert 5 bridged
Han-Yellock

Mod.	Dat.	Name
A		

HARTING Electric GmbH & Co. KG
D-32339 Espelkamp

TB 11 05 105 2805

Blatt/ *page* /

Sub.